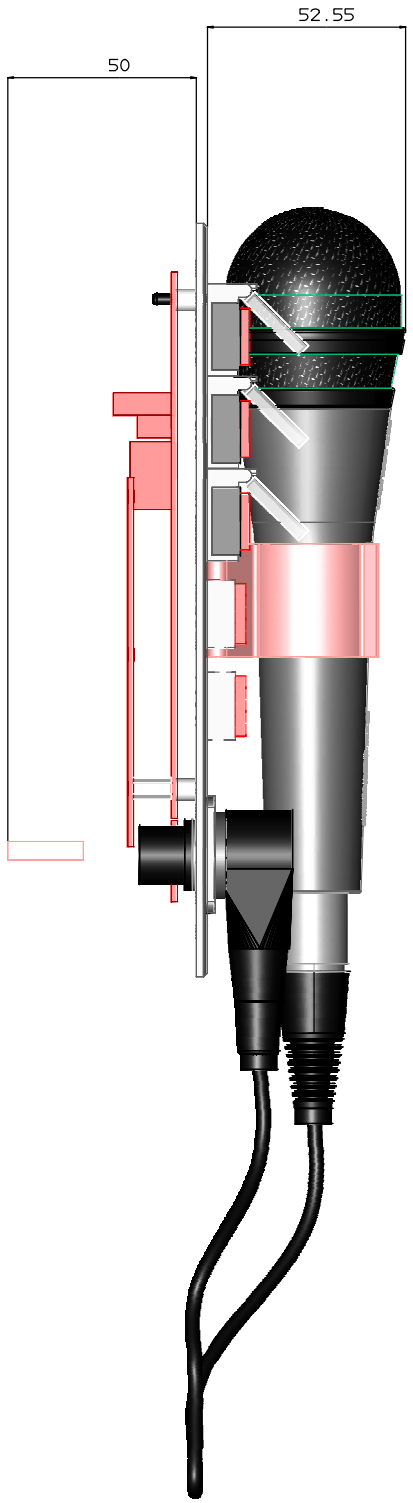

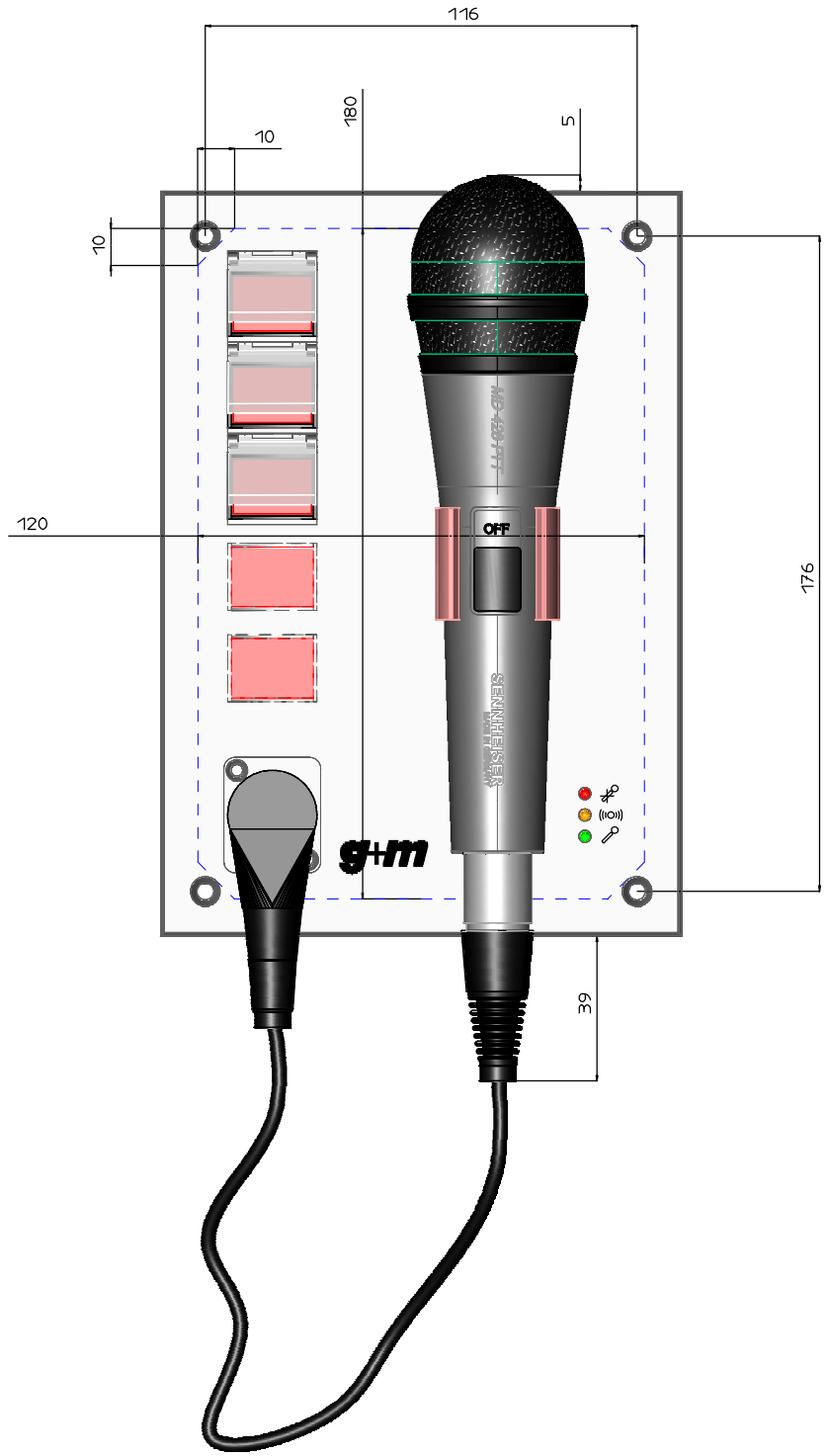

Dim.:	g+m Art.Nr.:	Mat.Bez.:	Oberfl.:
Bemerkungen :			

Änderungen			Gezeichnet : 26.03.1008 se	Artikel-Bez.
Rev.	Vis.	Ind.	Zeichungsmassstab : 1:1	GM-FWST Platzbedarf
04.04.2008	se		Ansichtsmassstab :	
28.11.2008	se		Verwendet in :	Art.Nr. (Metrohm)
01.12.2008	se		4.190.7620	Blatt 3 / Anz. 3
			g+m elektronik ag Oberbüren	g+m Nr. M0803262